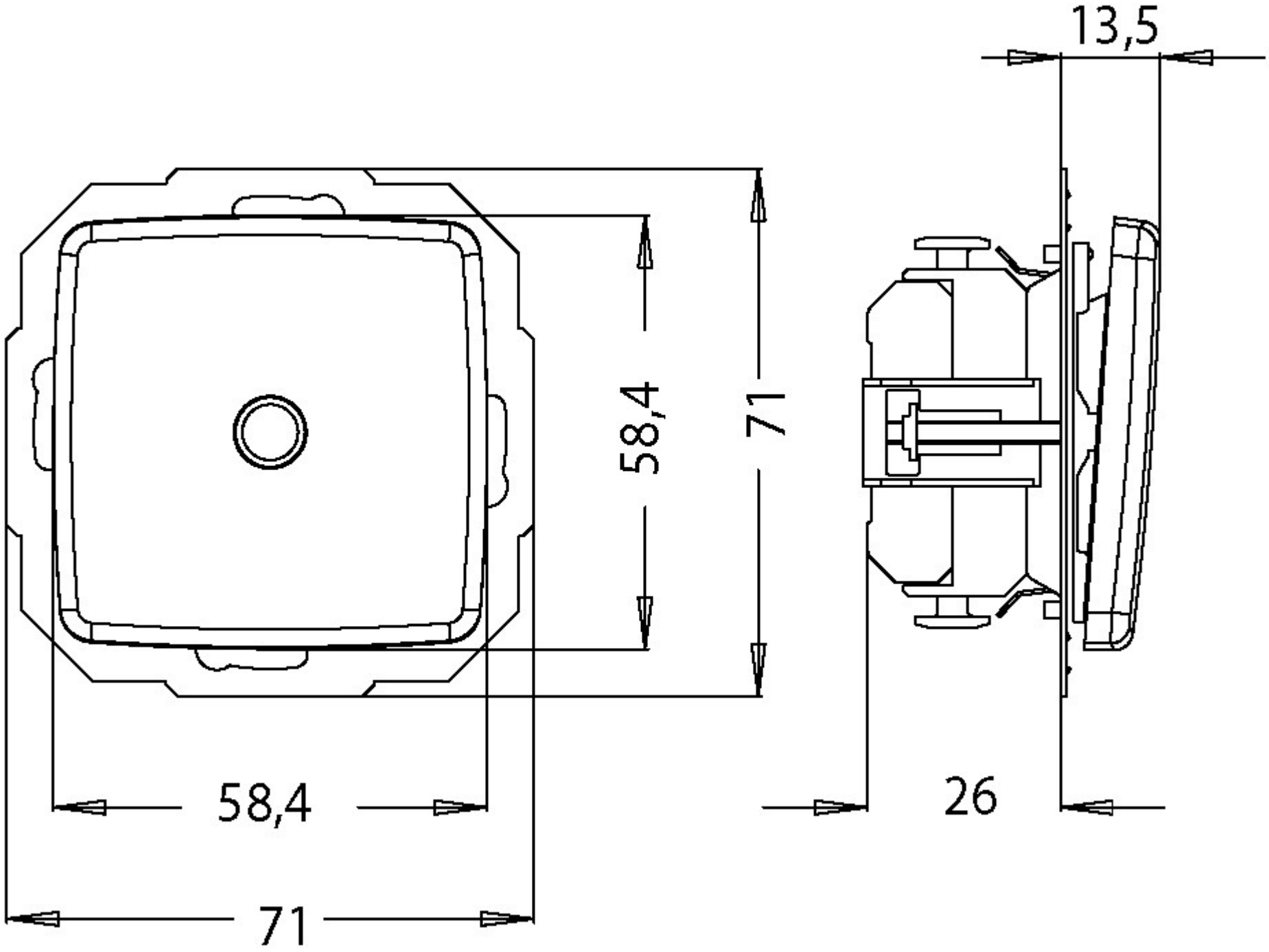
13,5
58,4
71
58,4
71
26