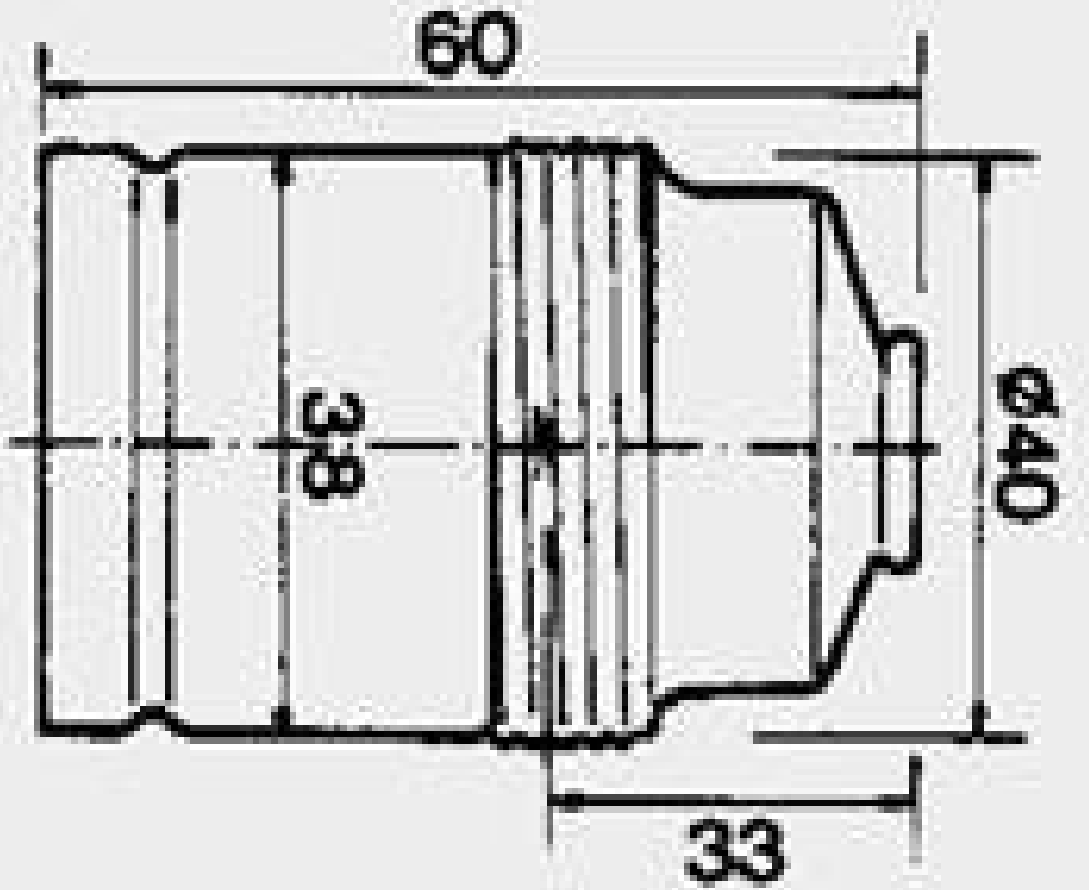
60
38
33
ø40