Energy + Home Automation

Kopp Ladestation KC, Deutschland-Edition

KfW-Förderungs-fähig!

Einbindbar in den Kopp HomeServer bzw. Kopp Energiemanagement:
Freischaltung/Benutzerberechtigungen zum Laden über App oder Softwarelösung möglich!

Produkteigenschaften

- Normstecker: Typ2 inkl. 4 m Kabel
- bis zu 11 kW Leistung
- Updatefähig
- 1- und 3-phasiger Betrieb
- DC Fehlerstromerkennung
- Strom- und Temperaturüberwachung

Clever sein.
Kopp einschalten.

Kopp

Produkt	
Artikelnummer:	4340.0510.5
Produktbezeichnung:	Kopp LadeStat.KC-Deutschland-Edition
EAN-Code:	9120050713796

Abmessungen, Gewicht, Farbe	
Höhe / Breite / Tiefe:	643 mm / 240 mm / 142 mm
Gewicht:	ca. 5,3 – 7,8 kg (variantenabhängig)
Farbe:	weiß/anthrazit

Zertifizierungen	
CE-Konformitätserklärung:	Ja

Spezifikationen	
Kabel:	Typ 2 Kabel : bis zu 20 A / 400 V AC gemäß EN 62196-1 und VDE-AR-E 2623-2-2
Leistung:	11 kW
Kommunikationsprotokoll:	UDP / Modbus TCP

Allgemein	
Ladebetrieb:	Mode 3 gemäß IEC 61851-1, AC-Laden
Überspannungskategorie:	III gemäß EN 60664
Schutzklasse:	I
Schutzart:	IP54
Schutz gegen mechanischen Schlag:	IK10
Bemessungskurzzeitstromfestigkeit:	< 10 kA (Effektivwert gemäß EN 61439-1)
Interne Gleichfehlerstromüberwachung (RDC-DD):	≥ 6 mA (Charakteristik gemäß IEC 62955, < 10 s)

Versorgung	
Versorgungsnennspannung (Europa):	3 x 230 V / 400 V
Eigenverbrauch:	Leerlauf: 3 W, Angesteckt: 4,5 W, Ladend: 6,5 W
Nennstrom (konfigurierbar):	10 A / 13 A / 16 A 1-phasig oder 3-phasig
Netzfrequenz:	50 Hz
Netzformen:	TT / TN / IT

Versorgungsklemmen

Typ:	Federzugklemme
Kabelzuführung:	Oberseite (Aufputz), Rückseite (Unterputz)
Anschlussquerschnitt der Versorgung:	Mindestquerschnitt (abhängig vom Kabel und der Verlegeart)
• 16 A Nennstrom:	5 x 2,5 mm²
• 32 A Nennstrom:	5 x 6,0 mm²
Querschnitt:	
• Starr / flexibel:	0,2 – 16 mm²
• Flexibel mit Aderendhülse mit / ohne Kunststoffhülse:	0,25 – 10 mm²
AWG:	24 – 6
Abisolierlänge:	12 mm
Temperatur-Rating:	105 °C

Abmessungen

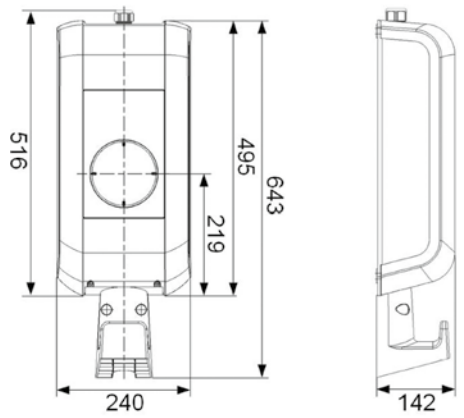

Umgebungsbedingungen	
Verwendung:	Innen- und Außenbereich
Zugangsbeschränkungen am Aufstellort:	Beschränkter und unbeschränkter Zugang
Montage (stationär):	An der Wand oder an der Standsäule
Betriebstemperatur:	
• 16 A:	-25 °C bis +50 °C (ohne direkte Sonneneinstrahlung)
• 32 A:	-25 °C bis +40 °C (ohne direkte Sonneneinstrahlung)
Lagertemperatur:	-25 °C bis +80 °C
Relative Luftfeuchtigkeit:	5 % bis 95 % nicht kondensierend
Höhenlage:	max. 2.000 m über Meeresspiegel
Temperaturänderungsgeschwindigkeit:	max. 0,5 °C / min
Temperaturverhalten:	Automatische Leistungsreduktion bei Übertemperatur

Schnittstellen

Ethernet-Schnittstelle

Ethernet2:	RJ45

USB-Schnittstelle

Typ:	A, USB 2.0 (Hi-Speed)
Max. Ausgangsstrom:	500 mA

Freigabe-Eingang

Typ:	Externer, potentialfreier Schaltkontakt
Klemmentyp:	Federzugklemme
Querschnitt:	0,08 – 4 mm²
AWG:	28 – 12
Abisolierlänge:	8 mm

Schaltkontakt-Ausgang

Typ:	Externe Sicherheitskleinspannung, < 50 V AC, 50/60 Hz
Notwendige Strombegrenzung:	< 0,5 A
Klemmentyp:	Federzugklemme
Querschnitt:	0,08 – 4 mm²
AWG:	28 – 12
Abisolierlänge:	8 mm

Heinrich Kopp GmbH
Alzenauer Straße 68
63796 Kahl/Main
DEUTSCHLAND

Tel.: +49 6188 40-0
Fax: +49 6188 8669
E-Mail: vertrieb@kopp.eu
www.kopp.eu

Clever sein.
Kopp einschalten.